Datum		Name:
14.09.2017		

BV:

Tragkraft: 1000 kg oder 13 Personen
Halte/Ladestellen: /
Schachtkopf : 3800 mm
Schachtgrube: 1400 mm
FH: ca. m

Grundriss
Regelgeschoß
M 1:30

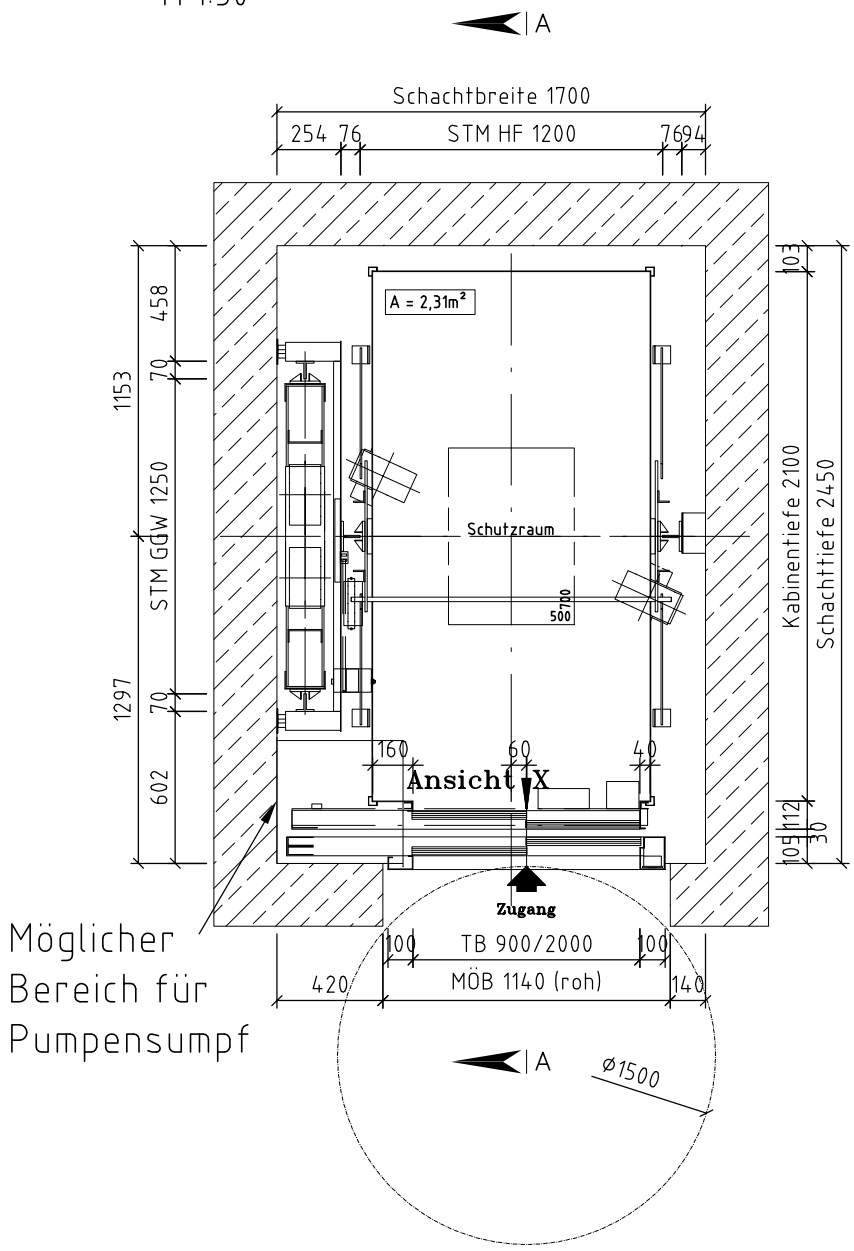

Möglicher
Bereich für
Pumpensumpf

VORABZUG